Datenblatt für: 0015478280000

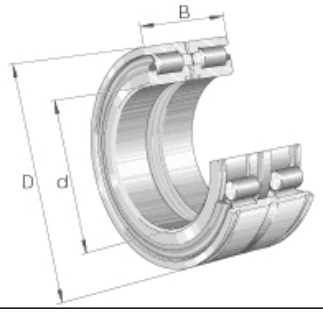

SL045036-PP-2NR - Zylinderrollenlager

Zylinderrollenlager, Hauptabmessungen nach DIN 5412-1, Festlager, zweireihig, vollrollig, leichte Reihe, mit Ringnuten, beidseitige, stahlblecharmierte Berührungsdichtung (Lippendichtung).

Artikelnummer	185476
EAN / Barcode	4012802420517
Ihr Preis	auf Anfrage

Verkaufsinformationen

Preiseinheit	1
Mengeneinheit	
Verpackungseinheit	1
Inhalt	1
Mindestabnahmemenge	1

Produktdaten

Außendurchmesser [Millimeter]	280
Bohrung [Millimeter]	180
Breite [Millimeter]	136
Intrastatnummer	84825000
Master-Baureihe	SL
Material	Stahl
Produkt- / Baureihe	SL0450..PP-2NR