Datenblatt für: 0014118020000

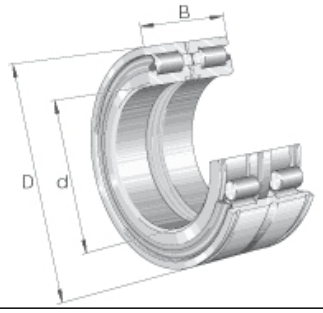

SL045026-PP-2NR - Zylinderrollenlager

Zylinderrollenlager, Hauptabmessungen nach DIN 5412-1, Festlager, zweireihig, vollrollig, leichte Reihe, mit Ringnuten, beidseitige, stahlblecharmierte Berührungsdichtung (Lippendichtung).

Artikelnummer	185462
EAN / Barcode	4012802420456
Ihr Preis	auf Anfrage

Verkaufsinformationen

Preiseinheit	1
Mengeneinheit	
Verpackungseinheit	1
Inhalt	1
Mindestabnahmemenge	1

Produktdaten

Außendurchmesser [Millimeter]	200
Bohrung [Millimeter]	130
Breite [Millimeter]	95
Intrastatnummer	84825000
Master-Baureihe	SL
Material	Stahl
Produkt- / Baureihe	SL0450..PP-2NR