Datenblatt für: 0017225570000

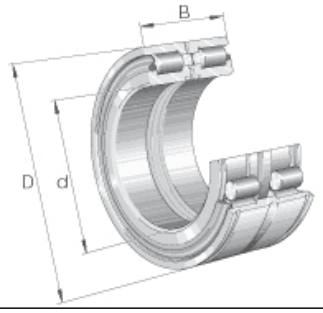

SL045009 - Zylinderrollenlager

Zylinderrollenlager, Hauptabmessungen nach DIN 5412-1, Festlager, zweireihig, vollrollig, leichte Reihe, mit Ringnuten, beidseitige, stahlblecharmierte Berührungsdichtung (Lippendichtung).

Artikelnummer	185432
EAN / Barcode	4012802705645
Ihr Preis	auf Anfrage

Verkaufsinformationen

Preiseinheit	1
Mengeneinheit	
Verpackungseinheit	1
Inhalt	1
Mindestabnahmemenge	1

Produktdaten

Außendurchmesser [Millimeter]	75
Bohrung [Millimeter]	45
Breite [Millimeter]	40
Intrastatnummer	84825000
Master-Baureihe	SL
Material	Stahl
Produkt- / Baureihe	SL04..

Rubix Switzerland AG
Kreuzstrasse 51
6010 Kriens 2
CH

Kontakt:
+41 41 348 0 348
+41 41 348 0 349
e-business@zitec.de