Datenblatt für: 4547359474091

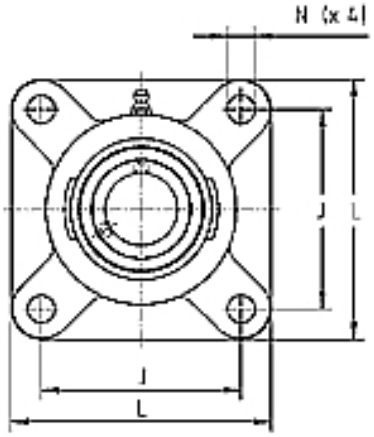

F 207D1 - Flanschlagergehäuse viereckig

Viereckiges Flanschlagergehäuse und 4 Befestigungsbohrungen, nachschmierbar ohne Einsatz.

Artikelnummer	279550
EAN / Barcode	4547359474091
Ihr Preis	auf Anfrage

Verkaufsinformationen

Preiseinheit	1
Mengeneinheit	
Verpackungseinheit	1
Inhalt	1
Mindestabnahmemenge	1

Produktdaten

Breite [Millimeter]	117
Intrastatnummer	84833032
Länge [Millimeter]	117
Master-Baureihe	F
Material	Grauguss
Produkt- / Baureihe	F..D1