Datenblatt für: 0180174950000

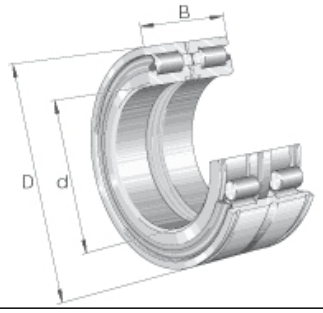

SL04220-PP-2NR - Zylinderrollenlager

Zylinderrollenlager, Hauptabmessungen nach DIN 5412-1, Festlager, zweireihig, vollrollig, leichte Reihe, mit Ringnuten, beidseitige, stahlblecharmierte Berührungsdichtung (Lippendichtung).

Artikelnummer	185419
EAN / Barcode	4054366329370
Ihr Preis	auf Anfrage

Verkaufsinformationen

Preiseinheit	1
Mengeneinheit	
Verpackungseinheit	1
Inhalt	1
Mindestabnahmemenge	1

Produktdaten

Außendurchmesser [Millimeter]	300
Bohrung [Millimeter]	220
Breite [Millimeter]	95
Intrastatnummer	84825000
Master-Baureihe	SL
Material	Stahl
Produkt- / Baureihe	SL04..PP-2NR